Force puissante, encombrement minimal broyeurs intégrables GETECHA

RS 100
by GETECHA

GRS
by GETECHA

RS 1615
by GETECHA

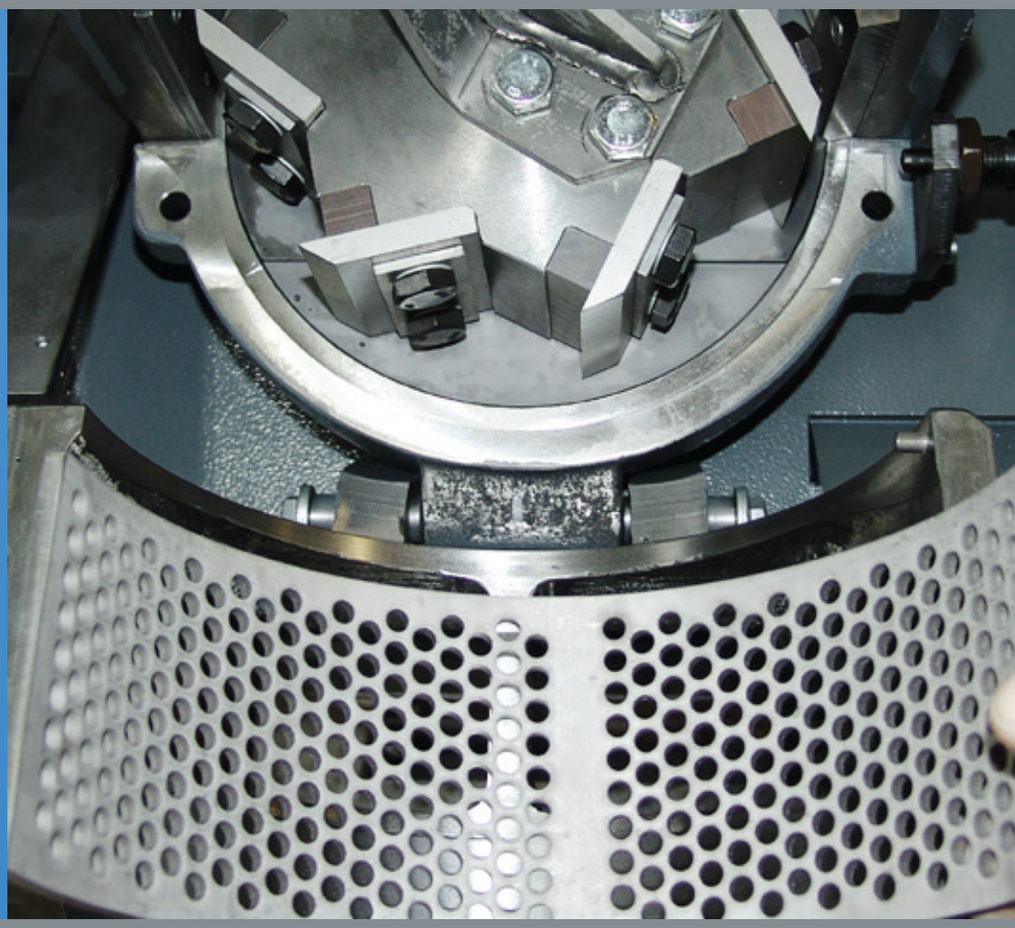

getecha
INDIVIDUALITÄT IST UNSER STANDARD

Choisissez le partenaire privilégié et compétent qui sera à votre écoute : GETECHA.
Depuis plus de 50 ans, nous conseillons les entreprises de l'industrie de transformation des matières plastiques et élaborons, projetons et réalisons des solutions individuelles intégrales qui vont de l'extraction au broyage en passant par les installations d'automation. Nous avons une clientèle très fidèle que nous encadrons depuis des années. Nous aimons solutionner vos problèmes.
Individualität ist unser Standard.

RS 100
by GETECHA

Petit, compact, en inox

Le petit de GETECHA s'installe dans la trémie de matériau de rebut de la machine à injection. Broyeur idéal pour le broyage de petits volumes, également pour le domaine des laboratoires.

Conception compacte – économie de place

- Encombrement faible
- Hauteur de construction la plus basse
- Vraiment petit, s'intègre dans chaque machine à injection

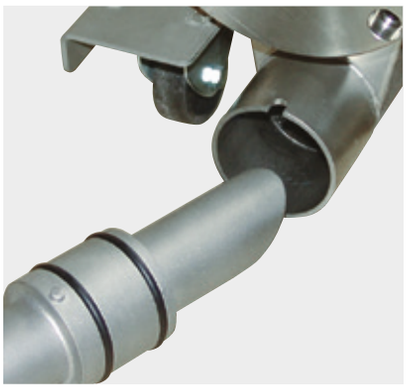

Idéal pour les travaux en salle blanche

- Entièrement en inox
- Carter de la chambre de broyage étanchéifié
- Tube d'aspiration avec joint torique

Fonctionnement presque sans maintenance

- Entraînement direct avec moteur-réducteur
- Aucun commutateur fin de course nécessaire
- Longue durée de vie des couteaux
- Couteau fixe pré-réglable
- Rotor coulé d'un «bloc»

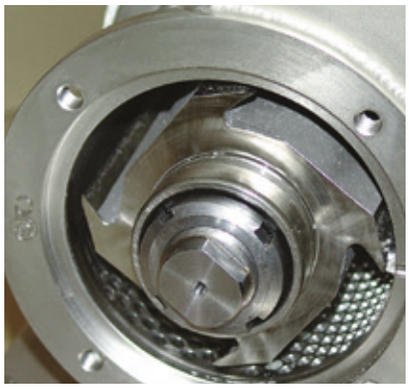

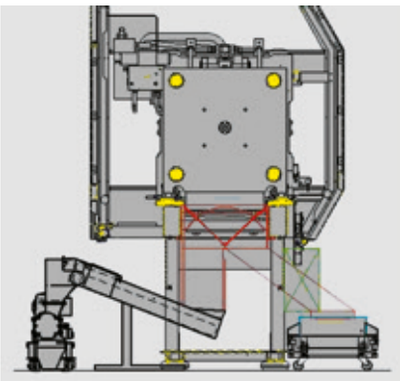

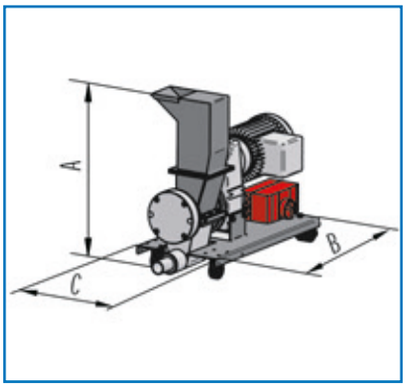

	A	B	C
RS 100	500 mm	540 mm	260 mm

GRS 180
by GETECHA

GRS 300
by GETECHA

Rotor incliné, éprouvé mille fois

Déversez les matières dans la grande ouverture d'alimentation en direction du rotor incliné. Chaque matière à broyer est réduite de manière fiable et homogène. Les broyeurs GRS atteignent à partir du point mort immédiatement le régime maximal.

Carter divisé
- Démontage simple du tamis
- Ouverture sans outils de la chambre de broyage
- Nettoyage rapide et rentable

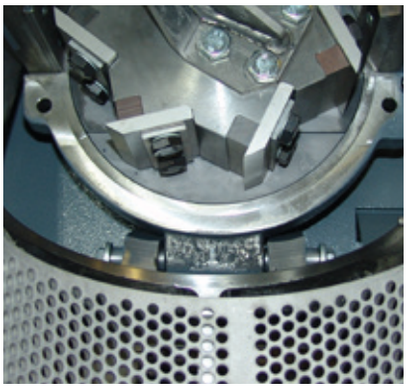

Presque insatiable
- Grande ouverture de la chambre de broyage
- Démarrage immédiat dès que la trémie est pleine

Disque acier autonettoyant
- Réduit les matières fines
- Résistant à l'usure, acier trempé
- Nettoyage facile

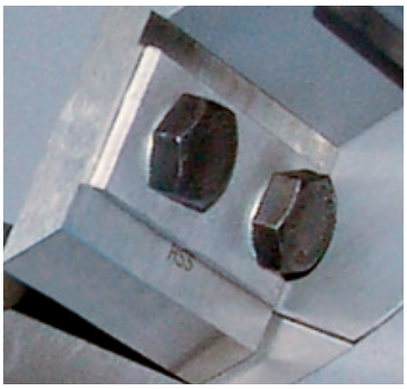

Technique de sécurité éprouvée
- DIN EN 954-1, cat. 3

Sur demande et toutefois en série
- Plusieurs modèles de broyeurs et paquets de protection d'usure disponibles
- Conception de la trémie, du support ou des conteneurs adaptée à votre production
- Dispositif de refroidissement à eau ou surveillance du niveau de remplissage (option)

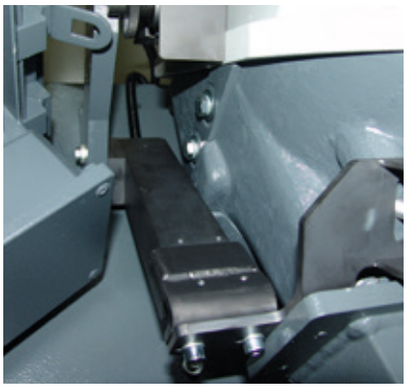

châssis version base

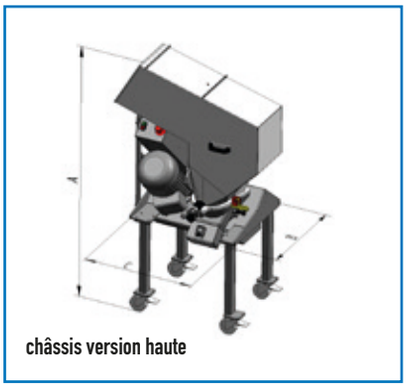

châssis version haute

	A	B	C
GRS 180	1.220 mm	665 mm	710 mm
GRS 300	1.600 mm	900 mm	930 mm

	A	B	C
GRS 180	1.660 mm	665 mm	710 mm
GRS 300	1.960 mm	900 mm	930 mm

RS 1615
by GETECHA

Pluralité sur demande

Aussi unique que le lieu d'utilisation : les broyeurs rotatifs peuvent être équipés et adaptés selon les attentes spécifiques de chaque client (par ex. avec trémie et conteneur, en fonction des tâches à exécuter). De plus, différentes performances d'entraînements sont facilement réalisables. Les deux modèles sont proposés en version surélevée ou surbaissée.

Couteaux toujours opérationnels
- Montage après l'affûtage, le jeu de découpe est toujours correct
- Maintenance rapide
- Coupe de cisaillement

Maintenance minimale
- Grâce au tendeur de courroie automatique
- Transmission de force optimale

Disque frontal suiveur
- Protection des roulements contre la poussière
- Aucun blocage de la matière entre le rotor et le carter

Nettoyage facile
- Chambre de broyage entièrement orientable
- Démontage simple du tamis
- Accessibilité optimale
- Sans recoins où s'agglutinent les salissures

Équipement personnalisé
- Surélevé pour les conteneurs ou les sacs d'emballage
- Surbaissé pour aspiration directe
- Plusieurs performances d'entraînement réalisables
- Modèle intégrable

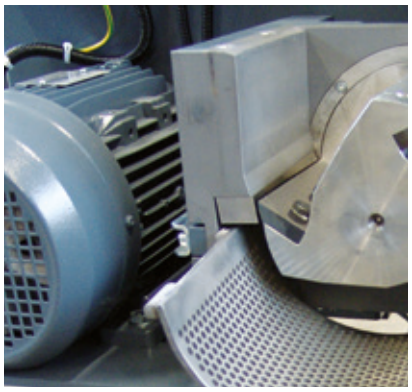

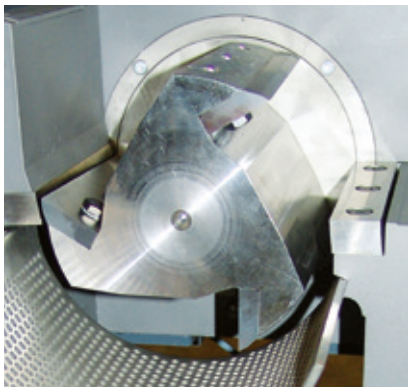

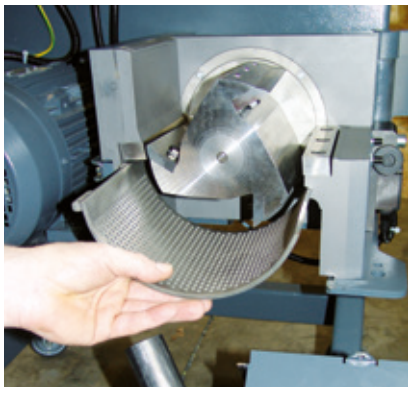

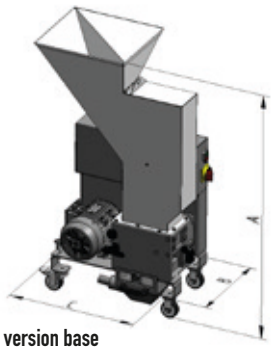

châssis version base

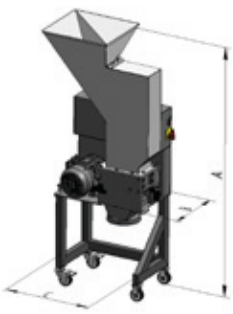

châssis version haute

	A	B	C
RS 1615	1.240 mm	500 mm	650 mm

	A	B	C
RS 1615	1.640 mm	500 mm	650 mm

Broyage
Broyeurs intégrables
Broyeurs centraux
Gros broyeurs

Automation
Prélèvement de carottes
Appareils de manutention
Automatisation spéciale

Installations industrielles
Conception
Production
Mise en service

Les broyeurs GETECHA réduisent les matières plastiques pour les réintégrer dans le circuit de production. Les rotobroyeurs peuvent devenir des installations de recyclage autonomes.

GETECHA réalise des installations d'automation clé en main, axées sur la machine à mouler par injection. Nous nous occupons de tout : le développement, la réalisation, le service et la formation.

GETECHA dispose d'un réseau mondial de distribution et de SAV. Nous garantissons une assistance rapide et fiable.

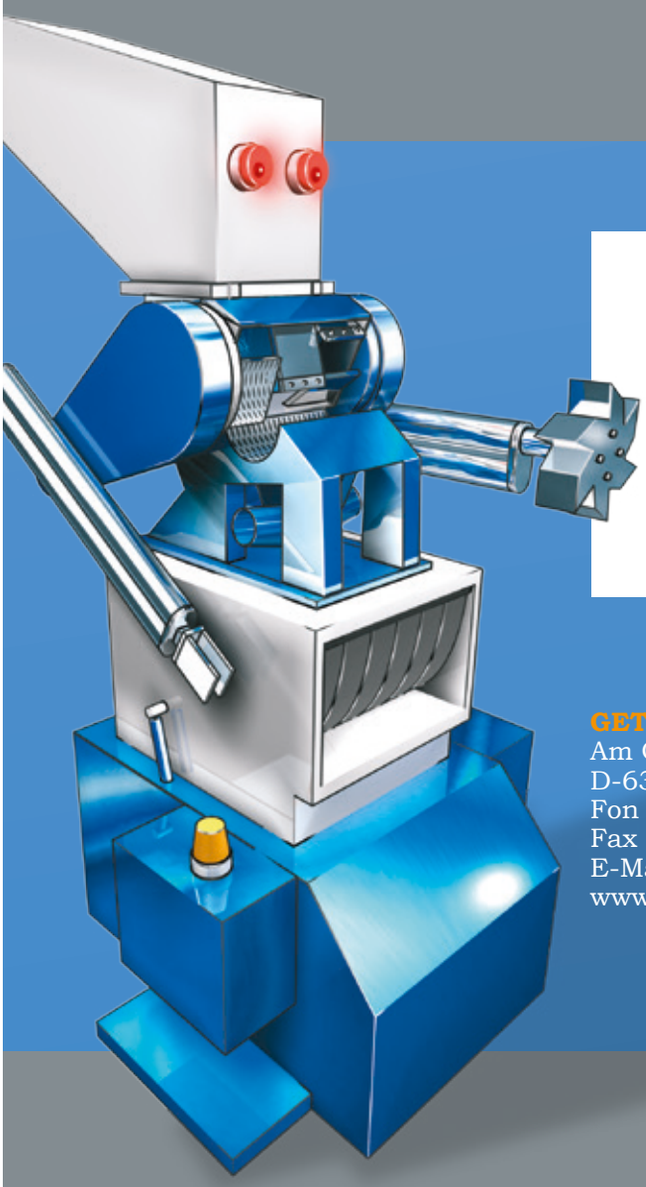

GETECHA GmbH
Am Gemeindegraben 13
D-63741 Aschaffenburg
Fon +49 (0) 60 21.84 00-0
Fax +49 (0) 60 21.84 00-35
E-Mail info@getecha.de
www.getecha.de

GETECHA Inc.
2914 Business One Drive
Kalamazoo, MI 49048, USA
Fon +1 269.373-8896
Fax +1 269.344-7844
E-Mail sales@getechaUS.com
www.getechaUS.com

GETECHA se réserve le droit de modifier à tout moment et sans préavis, les spécifications produit de cette fiche technique ou d'éditer de nouvelles fiches techniques.
GETECHA n'engage pas sa responsabilité sur l'exactitude et l'intégralité de la forme et du contenu. Les illustrations peuvent contenir des options.

getecha
INDIVIDUALITÄT IST UNSER STANDARD